由 Autodesk 教育版产品制作

5#门联窗

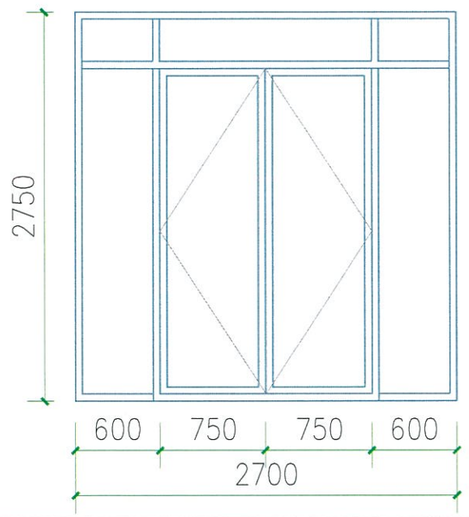

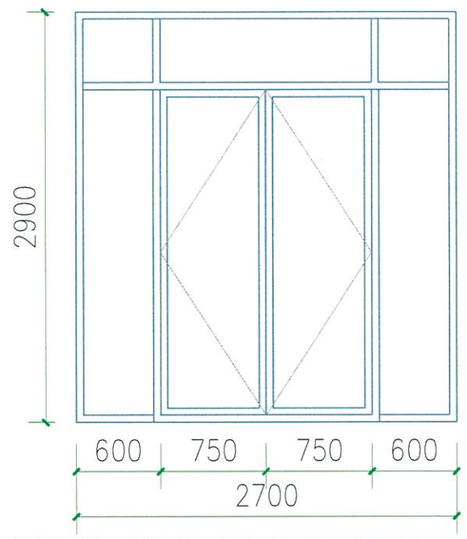

门窗名称	洞口尺寸	备　注	门窗名称	洞口尺寸	备　注
MLC27275	2700X2750		**MLC2729**	2700X2900	
双开门			双开门		

说明:

აღწერა:

1、门窗幕墙安装均须待现场实测后方可加工安装。
ტიხარი კედლის კარი და ფანჯარა უნდა დამონტაჟდეს ადგილის გაზომვის შემდეგ.

2、全玻门、幕墙应采用安全玻璃符合GB9962/9963标准
ტიხარი კედლის მთლიანი შუშის ფანჯარაში უნდა ჩაჯდეს უსაფრთხო შუშა GB9962/9963 სტანდარტის მიხედვით

3、所有画详图的外墙门窗均为中空玻璃断桥铝合金窗。
გარე კედლის ყველა კარისა და ფანჯრის მასალა, რომელსაც აქვს დეტალური ნახაზი, უნდა იყოს ცარიელი შუშა და ალუმინის შენადნობით

4、所有门窗附框均用耐火极限不小于1.00h的不燃材料。
ყველა დაყენებული ჩარჩო კარისა და ფანჯრისთვის არის ცეცხლგამძლე მასალის, რომლის ცეცხლგამძლეობის ლიმიტი 1.00h -ს აღემატება

5#门联窗	MLC27275	2700x2750		2
	MLC2729	2700x2900		1

由 Autodesk 教育版产品制作
由 Autodesk 教育版产品制作
由 Autodesk 教育版产品制作

由 Autodesk 教育版产品制作

6#门联窗

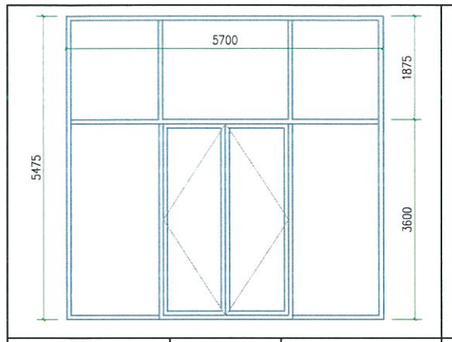

门窗名称	洞口尺寸	备　注
MLC38365	3800X3650	

双开门

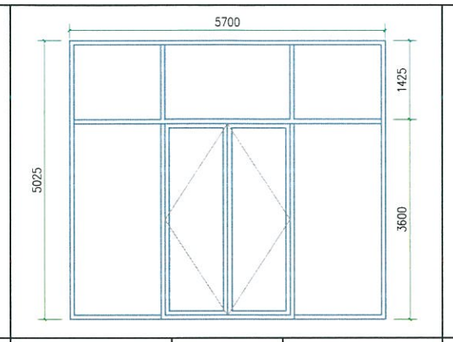

门窗名称	洞口尺寸	备　注
MLC38335	3800X3350	

双开门

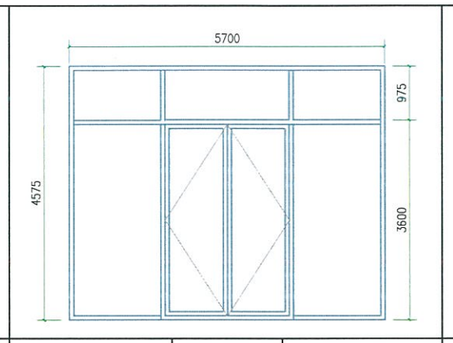

门窗名称	洞口尺寸	备　注
MLC38305	3800X3050	

双开门

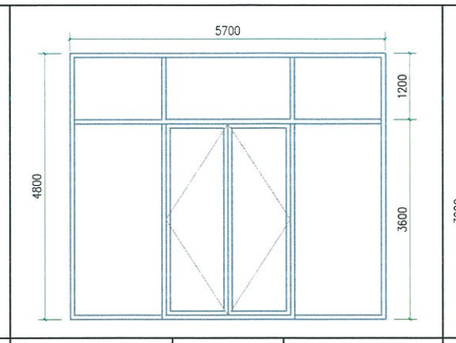

门窗名称	洞口尺寸	备　注
MLC3832	3800X3200	

双开门

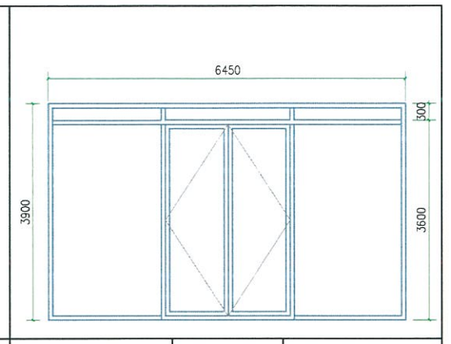

门窗名称	洞口尺寸	备　注
MLC4326	4300X2600	

双开门

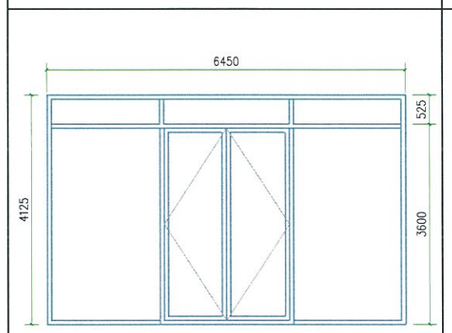

门窗名称	洞口尺寸	备　注
MLC43275	4300X2750	

双开门

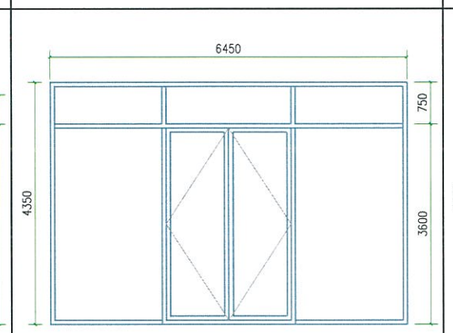

门窗名称	洞口尺寸	备　注
MLC4329	4300X2900	

双开门

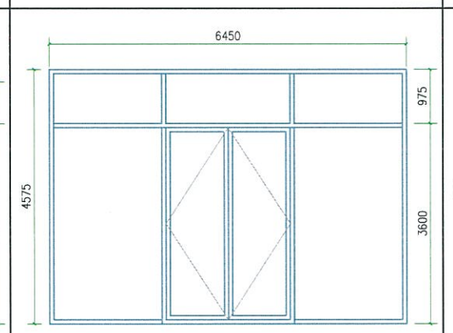

门窗名称	洞口尺寸	备　注
MLC43305	4300X3050	

双开门

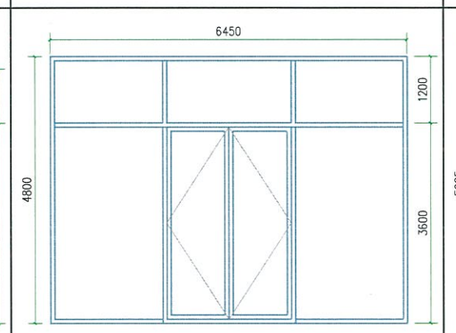

门窗名称	洞口尺寸	备　注
MLC4332	4300X3200	

双开门

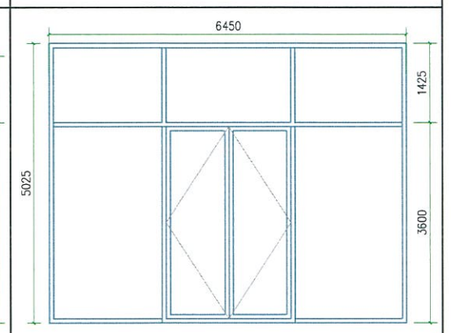

门窗名称	洞口尺寸	备　注
MLC43335	4300X3350	

双开门

6#门联窗	MLC38365	3800x3650		1								1
	MLC38335	3800x3350		3								3
	MLC38305	3800x3050		2								2
	MLC3832	3800x3200		1								1
	MLC4326	4300x2600		1								1
	MLC43275	4300x2750		1								1
	MLC4329	4300x2900		2								2
	MLC43305	4300x3050		1								1
	MLC4332	4300x3200		2								2
	MLC43335	4300x3350		1								1

4、门窗幕墙安装均须待现场实测后方可加工安装。
ტიხარი კედლის კარი და ფანჯარა უნდა დამონტაჟდეს ადგილის გაზომვის შემდეგ.

5、全玻门、幕墙应采用安全玻璃符合GB9962/9963标准
ტიხარი კედლის მთლიანი შუშის ფანჯარაში უნდა ჩაჯდეს უსაფრთხო შუშა GB9962/9963 სტანდარტის მიხედვით

6、所有画详图的外墙门窗均为中空玻璃断桥铝合金窗。
გარე კედლის ყველა კარისა და ფანჯრის მასალა, რომელსაც აქვს დეტალური ნახაზი, უნდა იყოს ცარიელი შუშა და ალუმინის შენადნობით

7、所有门窗附框均用耐火极限不小于1.00h的不燃材料。
ყველა დაყენებული ჩარჩო კარისა და ფანჯრისთვის არის ცეცხლგამძლე მასალის, რომლის ცეცხლგამძლეობის ლიმიტი 1.00h -ს აღემატება

由 Autodesk 教育版产品制作
由 Autodesk 教育版产品制作
由 Autodesk 教育版产品制作

由 Autodesk 教育版产品制作

7#门联窗

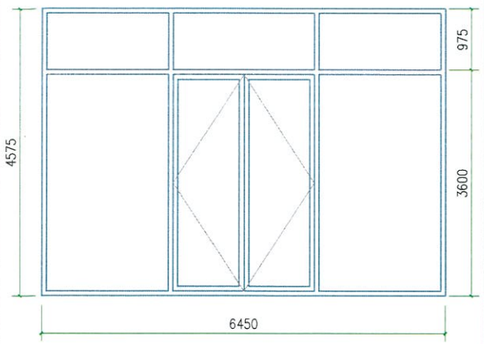

门窗名称	洞口尺寸	备　注
MLC43305	4300X3050	
双开门		

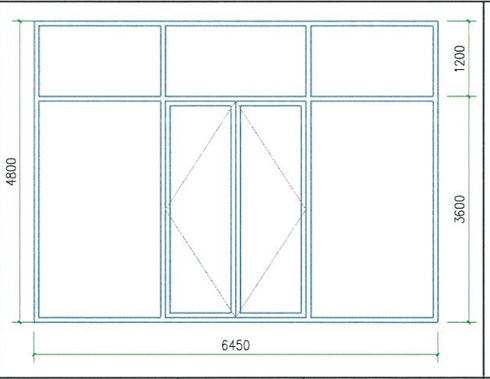

门窗名称	洞口尺寸	备　注
MLC4332	4300X3200	
双开门		

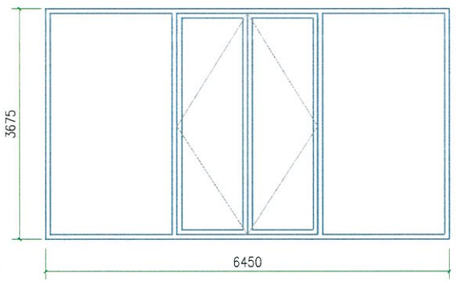

门窗名称	洞口尺寸	备　注
MLC43245	4300X2450	
双开门		

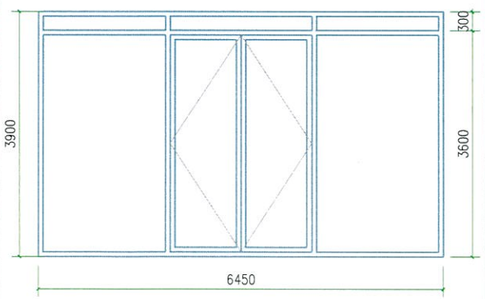

门窗名称	洞口尺寸	备　注
MLC4326	4300X2600	
双开门		

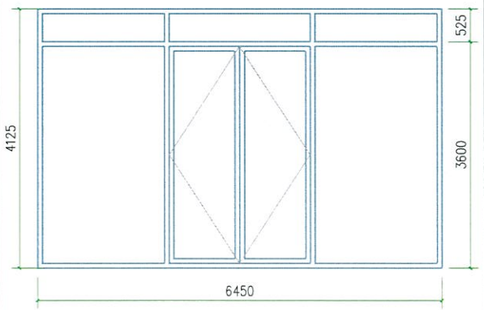

门窗名称	洞口尺寸	备　注
MLC43275	4300X2750	
双开门		

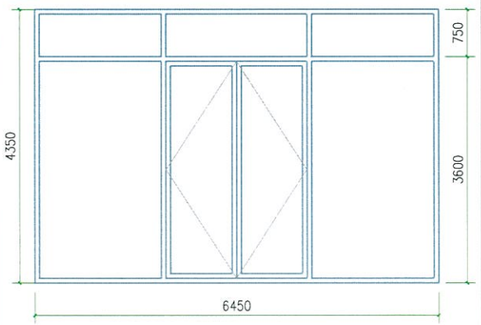

门窗名称	洞口尺寸	备　注
MLC4329	4300X2900	
双开门		

说明：
აღწერა:

1、门窗幕墙安装均须待现场实测后方可加工安装。
ტიხარი კედლის კარი და ფანჯარა უნდა დამონტაჟდეს ადგილის გაზომვის შემდეგ.

2、全玻门、幕墙应采用安全玻璃符合GB9962/9963标准
ტიხარი კედლის მთლიანი შუშის ფანჯარაში უნდა ჩაჯდეს უსაფრთხო შუშა GB9962/9963 სტანდარტის მიხედვით

3、所有画详图的外墙门窗均为中空玻璃断桥铝合金窗。
გარე კედლის ყველა კარისა და ფანჯრის მასალა, რომელსაც აქვს დეტალური ნახაზი, უნდა იყოს ცარიელი შუშა და ალუმინის შენადნობით

4、所有门窗附框均用耐火极限不小于1.00h的不燃材料。
ყველა დაყენებული ჩარჩო კარისა და ფანჯრისთვის არის ცეცხლგამძლე მასალის, რომლის ცეცხლგამძლეობის ლიმიტი 1.00h -ს აღემატება

7#门联窗	MLC43305	4300x3050		2
	MLC4332	4300x3200		3
	MLC43245	4300x2450		1
	MLC4326	4300x2600		1
	MLC43275	4300x2750		1
	MLC4329	4300x2900		2

由 Autodesk 教育版产品制作
由 Autodesk 教育版产品制作
由 Autodesk 教育版产品制作

由 Autodesk 教育版产品制作

10#门联窗

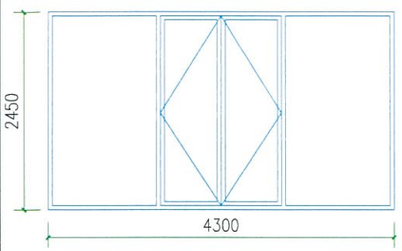

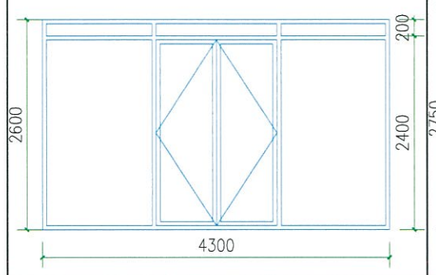

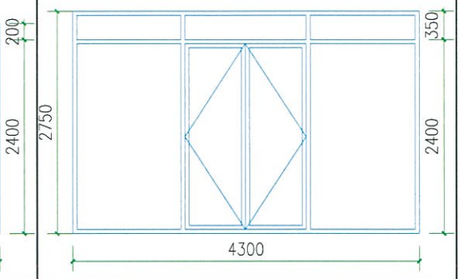

门窗名称	洞口尺寸	备　注	门窗名称	洞口尺寸	备　注	门窗名称	洞口尺寸	备　注
MLC43245	4300X2450		MLC4326	4300X2600		MLC43275	4300X2750	
双开门			双开门			双开门		

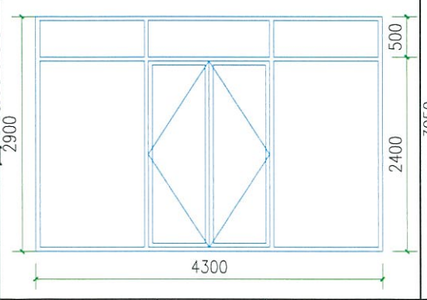

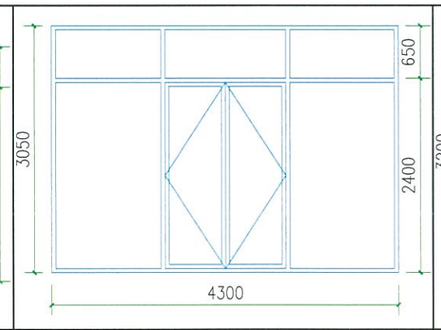

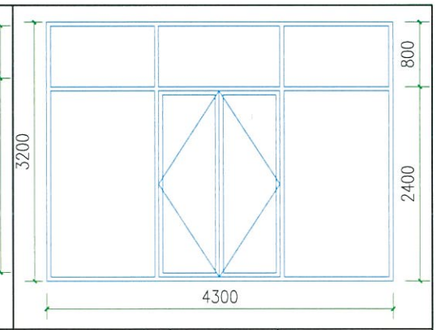

门窗名称	洞口尺寸	备　注	门窗名称	洞口尺寸	备　注	门窗名称	洞口尺寸	备　注
MLC4329	4300X2900		MLC43305	4300X3050		MLC4332	4300X3200	
双开门			双开门			双开门		

说明:

აღწერა:

1、门窗幕墙安装均须待现场实测后方可加工安装。

ტიხარი კედლის კარი და ფანჯარა უნდა დამონტაჟდეს ადგილის გაზომვის შემდეგ.

2、全玻门、幕墙应采用安全玻璃符合GB9962/9963标准

ტიხარი კედლის მთლიანი შუშის ფანჯარაში უნდა ჩაჯდეს უსაფრთხო შუშა GB9962/9963 სტანდარტის მიხედვით

3、所有画详图的外墙门窗均为中空玻璃断桥铝合金窗。

გარე კედლის ყველა კარისა და ფანჯრის მასალა, რომელსაც აქვს დეტალური ნახაზი, უნდა იყოს ცარიელი შუშა და ალუმინის შენადნობით

4、所有门窗附框均用耐火极限不小于1.00h的不燃材料。

ყველა დაყენებული ჩარჩო კარისა და ფანჯრისთვის არის ცეცხლგამძლე მასალის, რომლის ცეცხლგამძლეობის ლიმიტი 1.00h -ს აღემატება

10#门联窗	MLC43245	4300x2450		2
	MLC4326	4300x2600		2
	MLC43275	4300x2750		2
	MLC4329	4300x2900		1
	MLC43305	4300x3050		3
	MLC4332	4300x3200		2

由 Autodesk 教育版产品制作
由 Autodesk 教育版产品制作
由 Autodesk 教育版产品制作

由 Autodesk 教育版产品制作

11#门联窗

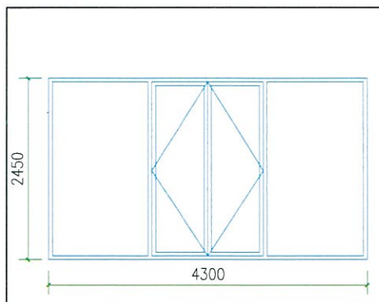

门窗名称	洞口尺寸	备　注
MLC43245	4300X2450	
双开门		

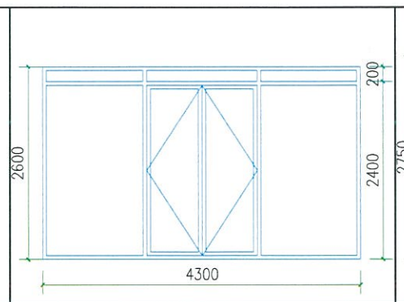

门窗名称	洞口尺寸	备　注
MLC4326	4300X2600	
双开门		

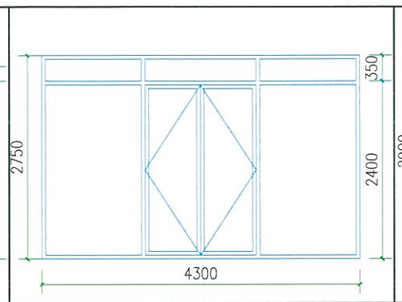

门窗名称	洞口尺寸	备　注
MLC43275	4300X2750	
双开门		

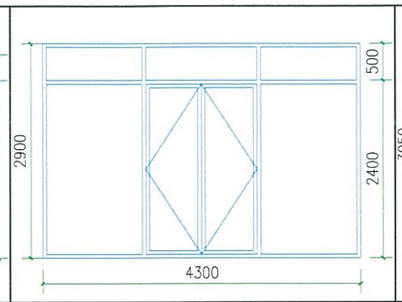

门窗名称	洞口尺寸	备　注
MLC4329	4300X2900	
双开门		

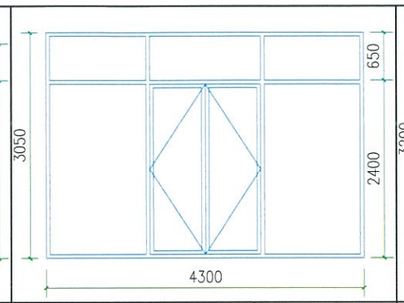

门窗名称	洞口尺寸	备　注
MLC43305	4300X3050	
双开门		

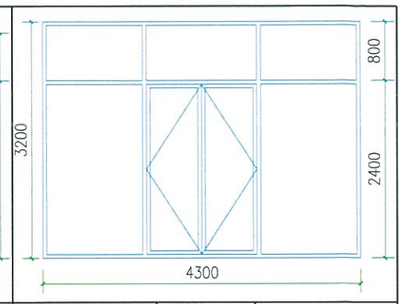

门窗名称	洞口尺寸	备　注
MLC4332	4300X3200	
双开门		

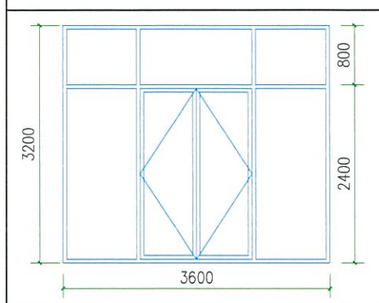

门窗名称	洞口尺寸	备　注
MLC3632	3600X3200	
双开门		

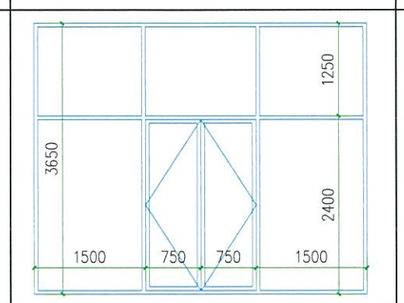

门窗名称	洞口尺寸	备　注
MLC45365	4500X3650	
双开门		

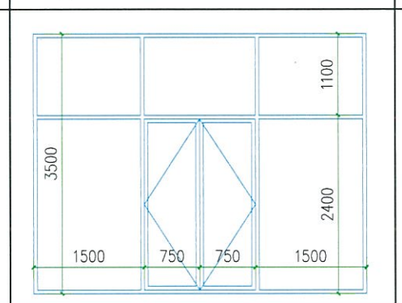

门窗名称	洞口尺寸	备　注
MLC4535	4500X3500	
双开门		

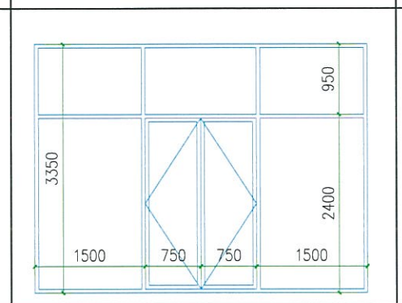

门窗名称	洞口尺寸	备　注
MLC45335	4500X3350	
双开门		

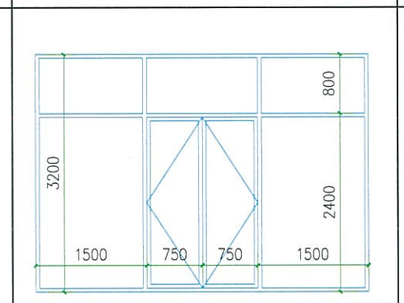

门窗名称	洞口尺寸	备　注
MLC4532	4500X3200	
双开门		

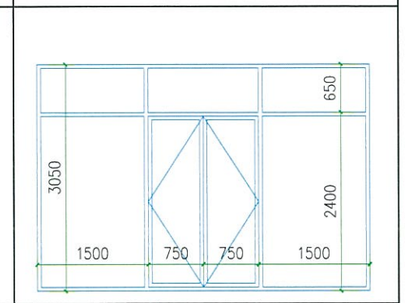

门窗名称	洞口尺寸	备　注
MLC45305	4500X3050	
双开门		

11#门联窗	MLC43245	4300x2450		1
	MLC4326	4300x2600		1
	MLC43275	4300x2750		2
	MLC4329	4300x2900		2
	MLC43305	4300x3050		1
	MLC4332	4300x3200		3
	MLC3632	3600x3200		1
	MLC45365	4500x3650		1
	MLC4535	4500x3500		1
	MLC45335	4500x3350		1
	MLC4532	4500x3200		1
	MLC45305	4500x3050		1

1、门窗幕墙安装均须待现场实测后方可加工安装。
ტიხარი კედლის კარი და ფანჯარა უნდა დამონტაჟდეს ადგილის გაზომვის შემდეგ.

2、全玻门、幕墙应采用安全玻璃符合GB9962/9963标准
ტიხარი კედლის მთლიანი შუშის ფანჯარაში უნდა ჩაჯდეს უსაფრთხო შუშა GB9962/9963 სტანდარტის მიხედვით

3、所有画详图的外墙门窗均为中空玻璃断桥铝合金窗。
გარე კედლის ყველა კარისა და ფანჯრის მასალა, რომელსაც აქვს დეტალური ნახაზი, უნდა იყოს ცარიელი შუშა და ალუმინის შენადნობით

4、所有门窗附框均用耐火极限不小于1.00h的不燃材料。
ყველა დაყენებული ჩარჩო კარისა და ფანჯრისთვის არის ცეცხლგამძლე მასალის, რომლის ცეცხლგამძლეობის ლიმიტი 1.00h -ს აღემატება

由 Autodesk 教育版产品制作
由 Autodesk 教育版产品制作
由 Autodesk 教育版产品制作

田 Autodesk 教育版产品制作

12#门联窗

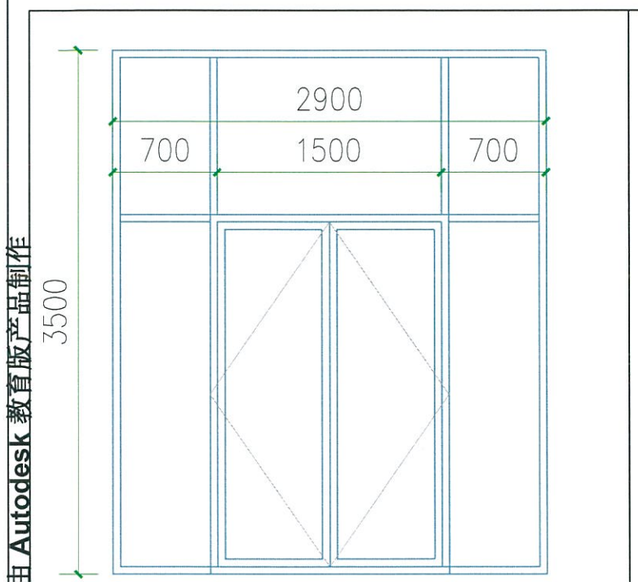

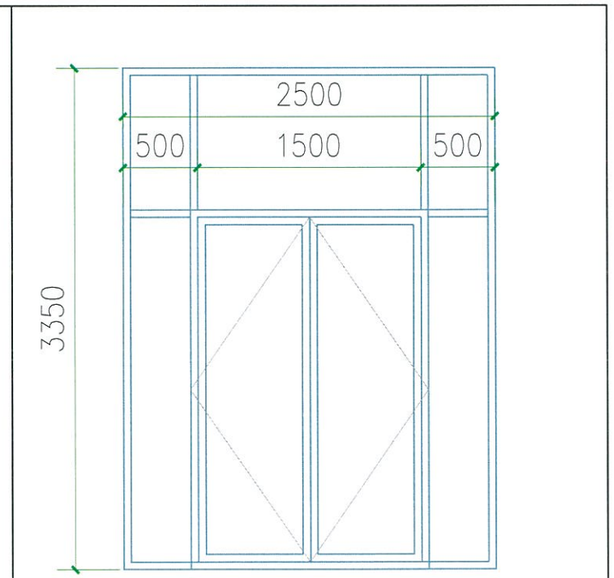

门窗名称	洞口尺寸	备　注	门窗名称	洞口尺寸	备　注
MLC2935	2900X3500		MLC25335	2500X3350	
双开门			双开门		

1、门窗幕墙安装均须待现场实测后方可加工安装。
ტიხარი კედლის კარი და ფანჯარა უნდა დამონტაჟდეს ადგილის გაზომვის შემდეგ.

2、全玻门、幕墙应采用安全玻璃符合GB9962/9963标准
ტიხარი კედლის მთლიანი შუშის ფანჯარაში უნდა ჩაჯდეს უსაფრთხო შუშა GB9962/9963 სტანდარტის მიხედვით

3、所有画详图的外墙门窗均为中空玻璃断桥铝合金窗。
გარე კედლის ყველა კარისა და ფანჯრის მასალა, რომელსაც აქვს დეტალური ნახაზი, უნდა იყოს ცარიელი შუშა და ალუმინის შენადნობით

4、所有门窗附框均用耐火极限不小于1.00h的不燃材料。
ყველა დაყენებული ჩარჩო კარისა და ფანჯრისთვის არის ცეცხლგამძლე მასალის, რომლის ცეცხლგამძლეობის ლიმიტი 1.00h -ს აღემატება

12#门联窗	MLC2935	2900x3500		1
	MLC25335	2500x3350		2

田 Autodesk 教育版产品制作
田 Autodesk 教育版产品制作
田 Autodesk 教育版产品制作